Quelle Technischer Kundendienst

016.369.

****

WEST System Stuecklistendruck V961227jol

****

20.03.97 15:55,08

UTS-Nr.: 999 QUELLE
Best.Nr.: 0163691/01
Ger.Bez.: WASCHAUTOMAT

GKz: G GERAET
WGT: 370 WASCHVOLLAUTOMATEN-BULLAUGEN
KD-Sektor: E EL-GROSSGERAETE
BaumNr.: 01 WASCHAUTOMAT
Klassierung: WA WASCHMASCHINE
IFW-FehlerGru.: 103 NAESSGERAETE
Type/Privileg/Universum.Nr
Beschreibung AEG LAVAMAT 6200
VK-Preis: 1299.00

Serviceart: 01 QUELLE-TKD
Garantie fuer Kunden 12 Monate
Sondervereinbarungen: 0 SIEHE SERVICEART

Garantiereparatur 9999999 QUELLE
Sondervereinbarungen: 0 SIEHE SERVICEART

Katalog	Seite
Erst 972 HAUPTKATALOG F/S 97	1161
Letzt 000	0000

Geraete Info:

Technische Daten:

Fehler:

8355

Quelle Schickedanz AG & Co.
Kundendienstzentralleitung Duisburger Str. 57, 90451 Nürnberg

Bei allen Reparaturen sind die gültigen Sicherheitsvorschriften zu beachten!

Nachdruck nicht gestattet
Änderungen vorbehalten

27. Aug. 1997 F

AEG-Kundendienst B 05

1023

LAVAMAT 6200-w	E-Nr. 605 648 050 A	DE
LAVAMAT 9200-w	E-Nr. 605 648 253 B	IT-NO-SF
LAVAMAT 6200-w	E-Nr. 605 648 153 C	IT-NO-SF
LAVAMAT 6200-w	E-Nr. 605 648 059 D	DE
LAVAMAT 90200-w	E-Nr. 605 648 055 E	DE
LAVAMAT 6200-w	E-Nr. 605 648 052 F	EU

B1

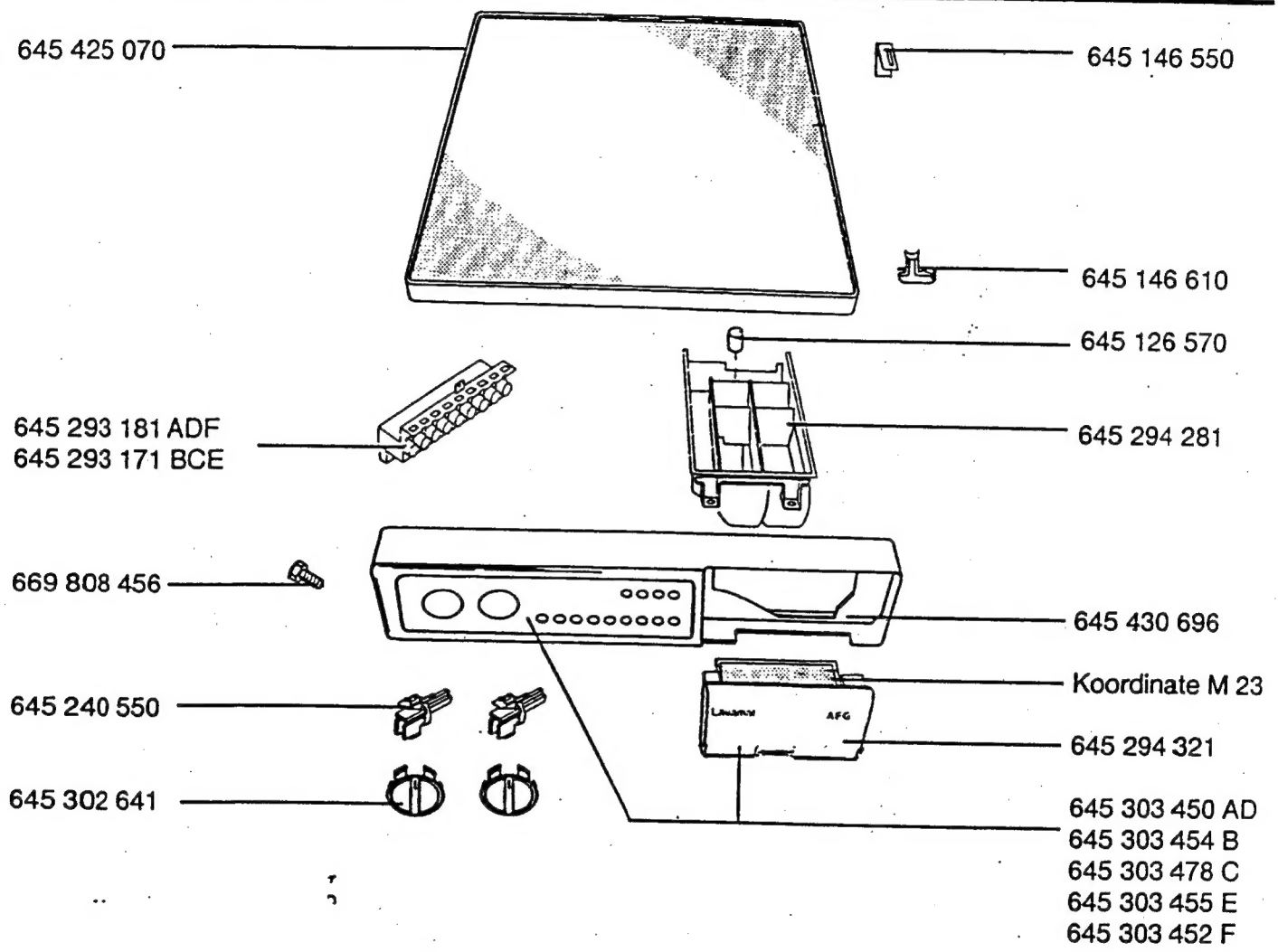

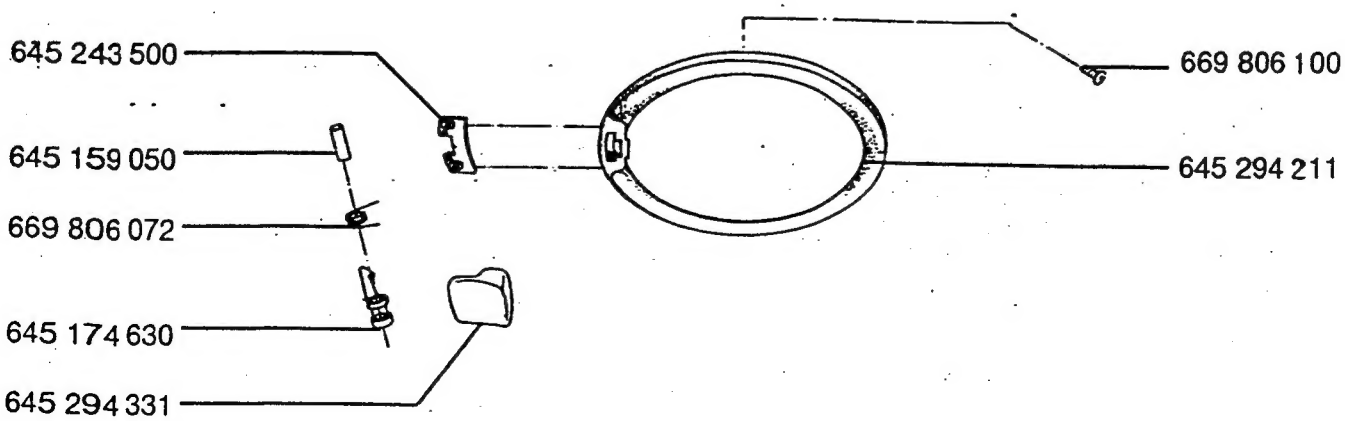

645 294 181 Türinnenring / Cover Door / Anneau

LAVAMAT 6200-w	E-Nr. 605 648 050 A	DE
LAVAMAT 9200-w	E-Nr. 605 648 253 B	IT-NO-SF
LAVAMAT 6200-w	E-Nr. 605 648 153 C	IT-NO-SF
LAVAMAT 6200-w	E-Nr. 605 648 059 D	DE
LAVAMAT 90200-w	E-Nr. 605 648 055 E	DE
LAVAMAT 6200-w	E-Nr. 605 648 052 F	EU

B 2

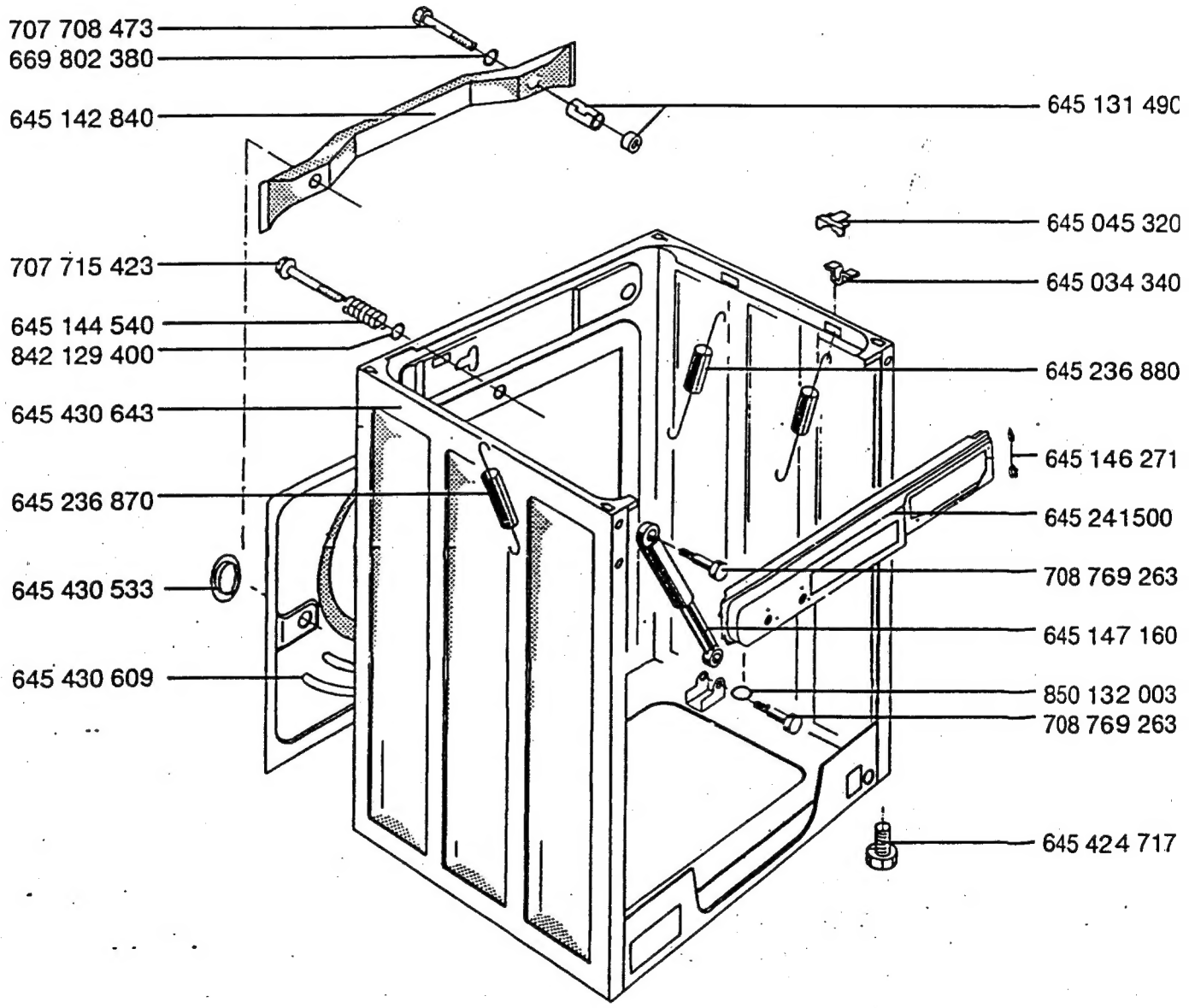

645 231 030 Schlauchhalter / Holder Hose / Att-Tuy
645 425 058 Standblech / Bottom Plate / Plaque
646 100 380 Gleitschienen / Slide Rail / Rail
645 424 726 Schlüssel / Spanner / Cle

LAVAMAT 6200-w	E-Nr. 605 648 050 A	DE
LAVAMAT 9200-w	E-Nr. 605 648 253 B	IT-NO-SF
LAVAMAT 6200-w	E-Nr. 605 648 153 C	IT-NO-SF
LAVAMAT 6200-w	E-Nr. 605 648 059 D	DE
LAVAMAT 90200-w	E-Nr. 605 648 055 E	DE
LAVAMAT 6200-w	E-Nr. 605 648 052 F	EU

B 3

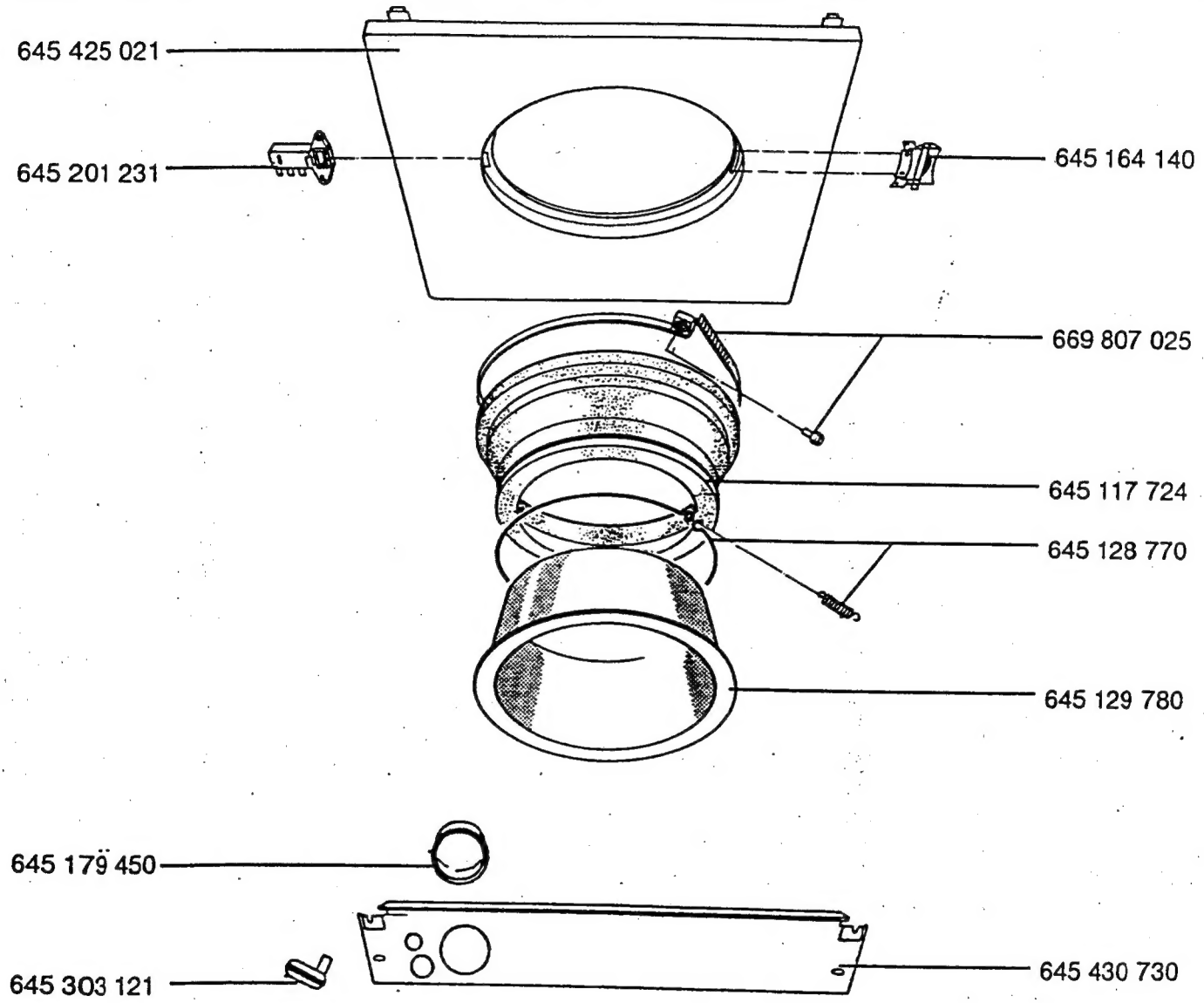

LAVAMAT 6200-w	E-Nr. 605 648 050 A	DE
LAVAMAT 9200-w	E-Nr. 605 648 253 B	IT-NO-SF
LAVAMAT 6200-w	E-Nr. 605 648 153 C	IT-NO-SF
LAVAMAT 6200-w	E-Nr. 605 648 059 D	DE
LAVAMAT 90200-w	E-Nr. 605 648 055 E	DE
LAVAMAT 6200-w	E-Nr. 605 648 052 F	EU

B 4

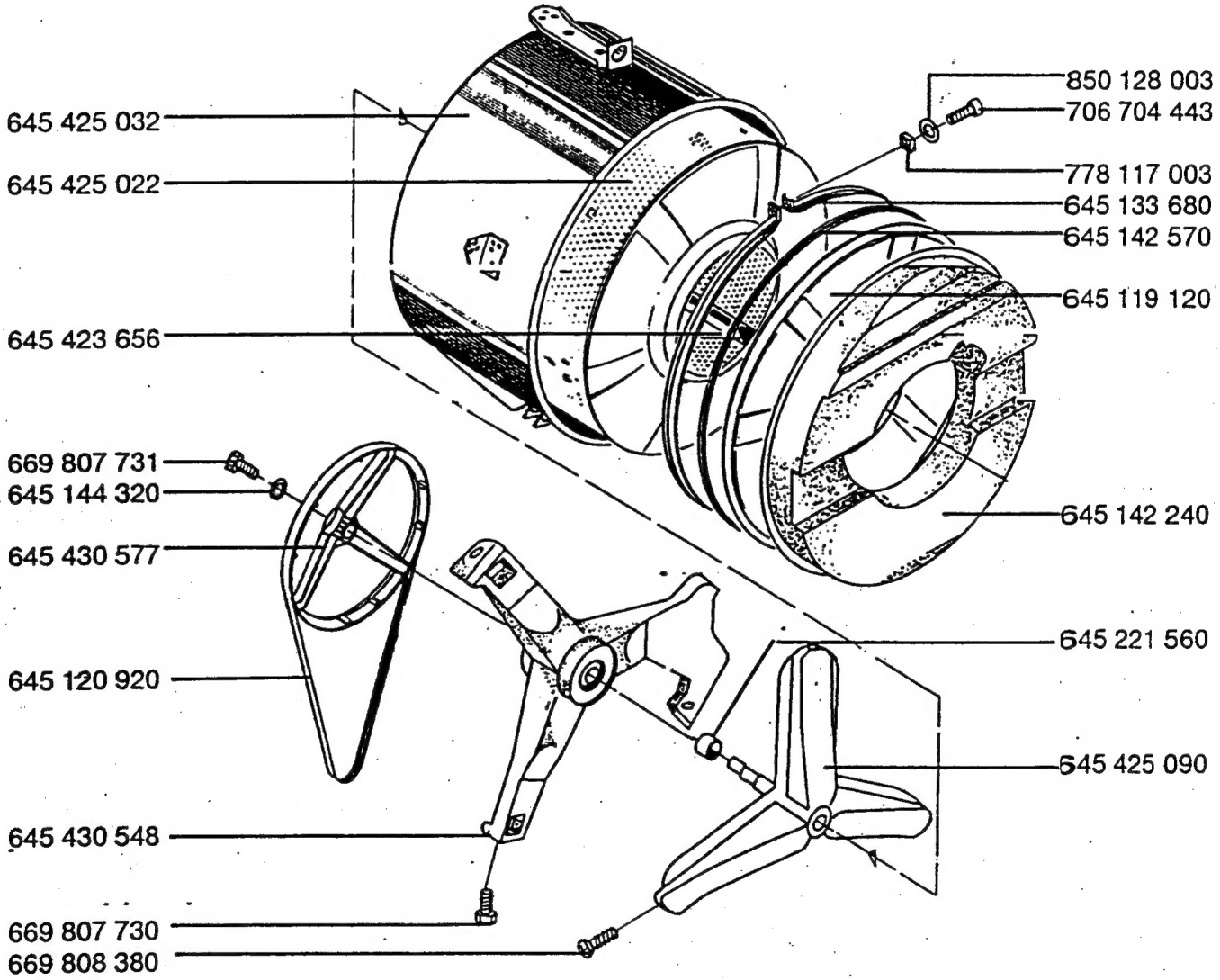

AEG-Kundendienst B 10

LAVAMAT 6200-w	E-Nr. 605 648 050 A	DE
LAVAMAT 9200-w	E-Nr. 605 648 253 B	IT-NO-SF
LAVAMAT 6200-w	E-Nr. 605 648 153 C	IT-NO-SF
LAVAMAT 6200-w	E-Nr. 605 648 059 D	DE
LAVAMAT 90200-w	E-Nr. 605 648 055 E	DE
LAVAMAT 6200-w	E-Nr. 605 648 052 F	EU

B 5

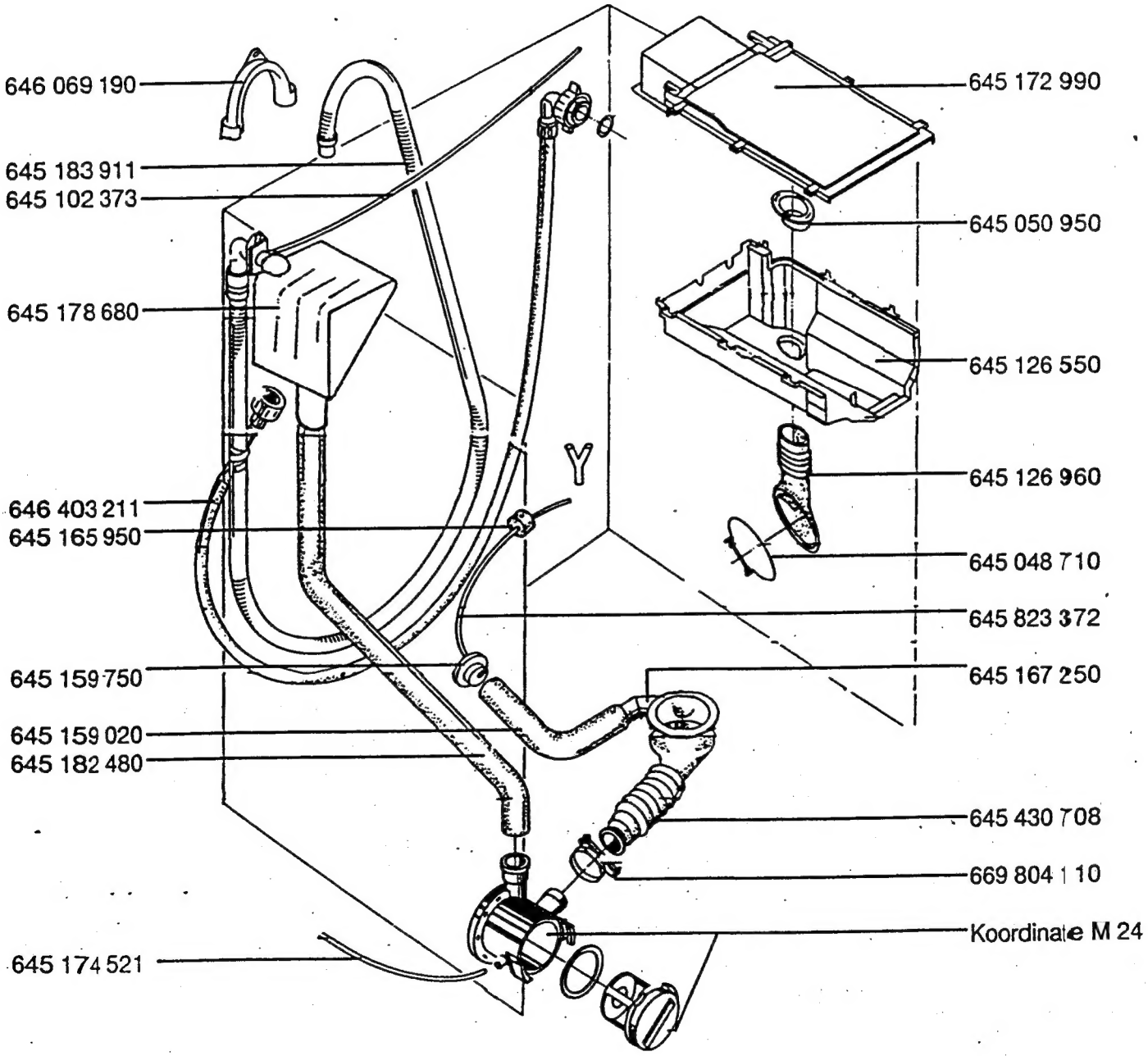

645 430 552 Zulaufschlauch / Inlet Hose / Tuyau AD 3,5m
645 430 553 Zulaufschlauch / Inlet Hose / Tuyau AD 5,0m
646 060 763 Ablaufschlauch / Drain Hose / Tuyau EV 2,7m
646 060 764 Ablaufschlauch / Drain Hose / Tuyau EV 4,0m

LAVAMAT 6200-w	E-Nr. 605 648 050 A	DE
LAVAMAT 9200-w	E-Nr. 605 648 253 B	IT-NO-SF
LAVAMAT 6200-w	E-Nr. 605 648 153 C	IT-NO-SF
LAVAMAT 6200-w	E-Nr. 605 648 059 D	DE
LAVAMAT 90200-w	E-Nr. 605 648 055 E	DE
LAVAMAT 6200-w	E-Nr. 605 648 052 F	EU

B 6

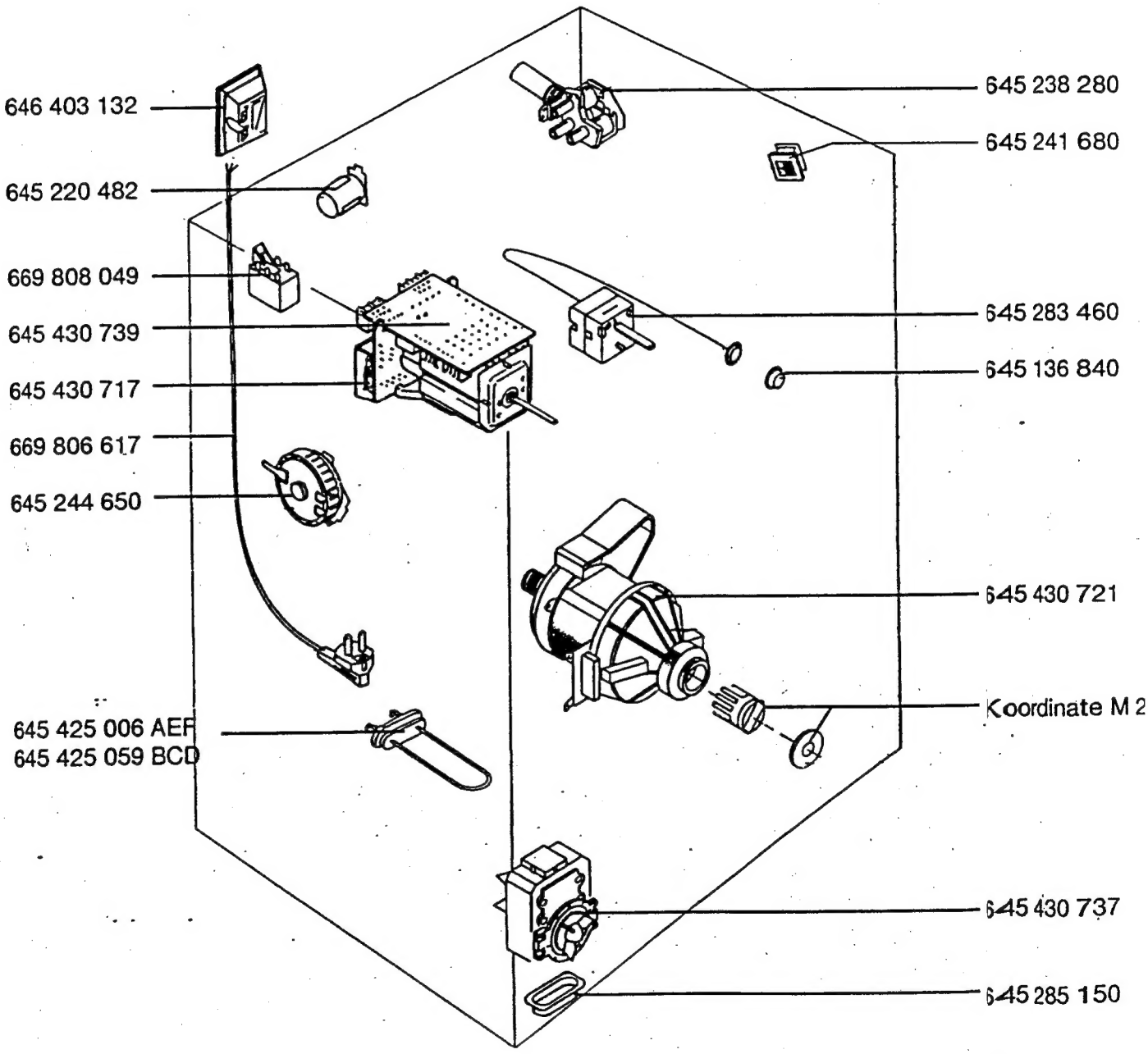

645 278 780 Folienabdeckung PGS / Cover PGS / Cache PGS
645 177 990 Funkentstörung Hzg / Suppressor Hzg / Condensateur Hzg

Stueckliste:

1...5...9.	KZ	IdentNr	Bezeichnung	Stk	Position im Bild	Herstellercode	
1	G	016369/01	WASCHAUTOMAT	001			
2	T		1. BAUGRUPPE	001			
3	E	9825217	GEHAEUSEABDECKUNG	001	645 425 070	645 425 070	
3	E	0788307	TASTENSCHALTER	001	645 293 181	645 293 181	
3	?	>0787622		001	669 808 456	669 808 456	
3	E	0391912	GRIFFNABE	001	645 240 550	645 240 550	
3	E	0777763	KNEBEL	001	645 302 641	645 302 641	
3	E	0591479	TUERGRIFF	001	645 243 500	645 243 500	
3	E	0150912	ACHSE F GRIFF 4X40	001	645 159 050	645 159 050	
3	E	0591651	FEDER F SCHLIESSNASE	001	669 806 072	669 806 072	
3	E	0150920	SCHLIESSNASE	001	645 174 630	645 174 630	
3	E	0591537	KAPPE F TUERGRIFF	001	645 294 331	645 294 331	
3	E	0150904	WINKEL F ABDECKUNG	002	645 146 550	645 146 550	
3	E	9825209	HALTER F ABDECKUNG	002	645 146 610	645 146 610	
3	E	0150896	SAUGKAPPE	001	645 126 570	645 126 570	
3	E	0150946	SCHUBLADE	001	645 294 281	645 294 281	
3	?	>0788323		001	645 430 696	645 430 696	
3	?	>0787473		001	645 294 321	645 294 321	
3	?	>0788315		001	645 303 450	645 303 450	
3	?	>0787614		001	669 806 100	669 806 100	
3	E	0591529	TUERRAHMEN-AUSSEN	001	645 294 211	645 294 211	
3	E	0150938	TUERRAHMEN-INNEN	001		645 294 181	
2	T		2. BAUGRUPPE	001			
3	E	0151134	TRANSPORTSICHERUNG	001	645 142 840	645 430 691	
3	E	0151142	DRUCKFEDER	001	645 144 540	645 144 540	
3	E	0151175	FEDER F BOTTICH	001	645 236 870	645 236 870	
3	E	9847286	STOPFEN-RUECKWAND	001	645 430 533	645 430 533	
3	E	0151233	RUECKWAND	001	645 430 609	645 430 609	
3	E	0151126	DISTANZSTUECK	001	645 131 490	645 131 490	
3	E	0151118	BUEGEL	002	645 045 320	645 045 320	
3	E	0151100	AUFLAGE F FEDER	002	645 034 340	645 034 340	
3	E	0151183	FEDER F BOTTICH	001	645 236 880	645 236 880	
3	E	0151159	HALTER F BLENDE	001	645 146 271	645 146 271	Z1
3	E	0591461	MONTAGEBLECH	001	645 241 500	645 241 500	
3	E	0650366	STOSSDAEMPFER	001	645 147 160	645 147 160	
3	E	7508666	SCHRAUBFUSS	001	645 424 717	645 424 717	
2	T		3. BAUGRUPPE	001			
3	E	0151316	VORDERWAND	001	645 425 021	645 425 021	
3	E	0168146	TUERVERRIEGELUNG	001	645 201 231	645 201 231	
3	E	0151274	MANSCHETTE	001	645 179 450	645 179 450	
3	E	0163162	STOEPSEL F NOTENTLEERUNG	001	645 303 121	645 303 121	
3	E	0151266	SCHARNIER	001	645 164 140	645 164 140	
3	E	0151332	FALTENBALGBEFESTIGUNG A BOTTICH	001	669 807 025	669 807 025	
3	E	0151241	FALTENBALG	001	645 117 724	645 117 724	
3	E	0652800	SPANNRING MIT ZUGFEDER	001	645 128 770	645 128 771	
3	E	0151258	TUERGLAS	001	645 129 780	645 129 780	
3	?	>0788331		001	645 430 730	645 430 730	
2	T		4. BAUGRUPPE	001			
3	E	0151407	LAUGENBOTTICH	001	645 425 032	645 425 032	
3	E	0151399	WASCHTROMMEL OHNE KREUZ+ACHSE	001	645 425 022	645 425 022	
3	E	7529316	TROMMELRIPPE	001	645 423 656	645 423 656	
3	E	0151456	TROMMELANTRIEBSRAD	001	645 430 577	645 430 577	
3	E	9813965	RIEMEN RIPPENBAND J5 1270	001	645 120 920	51X4030	
3	E	0163188	HAUPTLAGER,KOMPL.	001	645 430 548	645 430 548	
3	E	0151365	SPANNRING F BOTTICH	001	645 133 680	645 133 680	
3	E	0151381	BOTTICHDICHTUNG	001	645 142 570	645 142 570	
3	E	0151340	BOTTICHABDECKUNG	001	645 119 120	645 119 120	
3	EE	0163196	GEWICHT,VORNE	001	645 142 240	645 142 240	
3	EE	0168708	LAUFRING	001	645 221 560	645 221 560	
3	E	0163212	TROMMELKREUZ M ACHSE	001	645 425 090	645 425 090	

2	T		5. BAUGRUPPE	001	
3	E	9809799	BOGEN F ABLAUFSCHLAUCH	001 646 069 190	05.011.31
3	E	9807926	ABLAUFSCHL.2GERADE,2MET	001 645 183 911	ABLAUF 2 METER
3	E	0151472	SCHLAUCH-BEHAELTER/KAMMER	001 645 102 373	645 102 374
3	E	0151506	ABLAUFBEHAELTER	001 645 178 680	645 178 680
3	E	6964522	ZULAUFSCHL.,1WINKEL/1GERADE,2MET	001 646 403 211	2 METER
3	E	0151498	KAPPE F LUFTFALLE	001 645 159 750	645 159 750
3	E	0788265	LUFTFALLE	001 645 159 020	645 159 020
3	E	0151514	SCHLAUCH-FLUSENSIEB/BEHAELTER	001 645 182 480	645 220 000
3	E	0163329	SCHLAUCH-NOTENTWAESSERUNG	001 645 174 521	645 174 521
3	E	0163352	DECKEL F WASCHMITTELKASTEN	001 645 172 990	645 172 990
3	E	0651372	FLANSCH FUER EINSPUELSCHLAUCH	001 645 050 950	645 050 950
3	E	0151480	WASCHMITTELKAMMER	001 645 126 550	645 126 550
3	E	0651380	SCHLAUCH-KAMMER/BOTTICH	001 645 126 960	645 126 960
3	E	0151464	SCHLAUCHKLEMME	001 645 048 710	669 808 343
3	E	9344383	NIVEAUSCHLAUCH,5X8X2000	001 645 823 372	03.100.03 Q
3	E	0788273	STUTZEN	001 645 167 250	645 167 250
3	E	0151605	SCHLAUCH-BOTTICH/SIEB	001 645 430 708	645 430 708
3	E	0151613	SCHLAUCHKLEMME	001 669 804 110	669 804 110
2	T		6. BAUGRUPPE	001	
3	E	7378326	NETZANSCHLUSSKASTEN	001 646 403 132	646 403 132
3	E	0168161	FUNKENTSTOERUNG	001 645 220 482	645 220 482
3	E	0151639	RELAIS	001 669 808 049	669 808 049
3	E	0591628	TIMER,AKO 514 400	001 645 430 739	645 430 739
3	E	0591610	MOTORELEKTRONIK	001 645 430 717	645 430 717
3	E	0788299	NIVEAUSCHALTER	001 645 244 650	645 244 650
3	E	0163402	HEIZKOERPER	001 645 425 006	645 425 006
3	E	0163428	MAGNETVENTIL,3F M PLA	001 645 238 280	645 238 280
3	E	0163436	SCHALTER	001 645 241 680	645 241 680
3	E	0163444	THERMOSTAT	001 645 283 460	645 283 460
3	E	0151738	DICHTUNG F THERMOSTAT	001 645 136 840	645 136 840
3	E	0168724	MOTOR	001 645 430 721	645 430 721
3	E	0151753	TACHOGENERATOR	001	645 425 565
3	E	0591594	KOHLEBUERSTE 5MM AMP AEG	001	645 425 568
3	E	9829979	STECKER AM MOTOR	001	681199
3	E	9829987	STECKER AM KABELBAUM	001	681200
3	E	7540081	AMP STECKER+STECKHUELSE	001	204737+204738
3	E	0151761	ABLAUFPUMPE	001 645 430 737	645 430 737
3	E	0151787	MANSCHETTE F PUMPE	001 645 285 150	645 285 150

********** ENDE der Liste **********

Washing machines
Lave - linge
Stomlaufplan Nr. 645 290 290
Circuit Diagram
Schéma de circuit

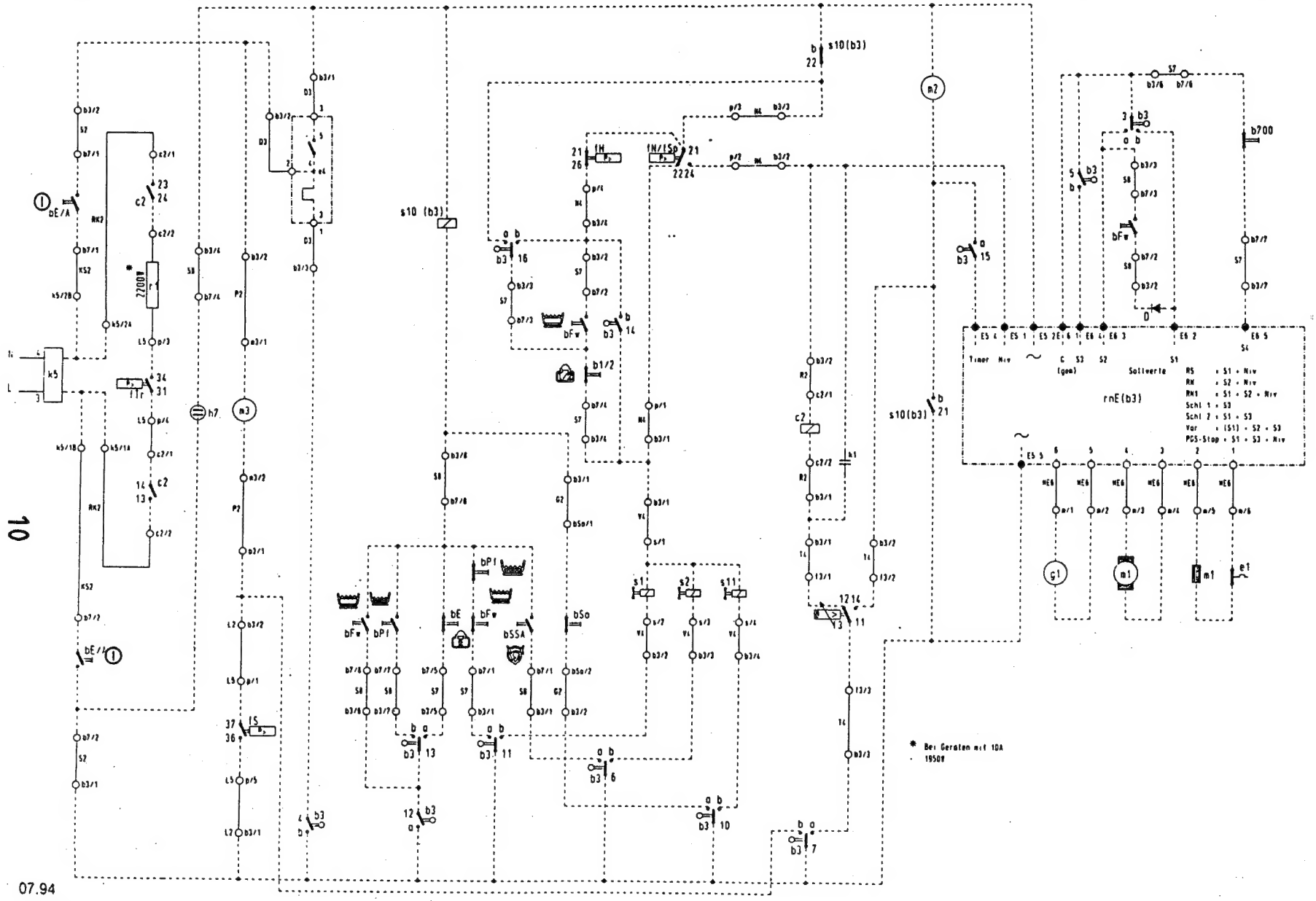

07.94
HV83-N

Signalbelegungsplan Nr. 645 290 130
Programm Chart
Schéma d'ouverture et de fermeture des contacts

Washing machines
Lave - linge
Steuerung Nr. 645 257 550
Wiring plan
Schéma des interconnexions

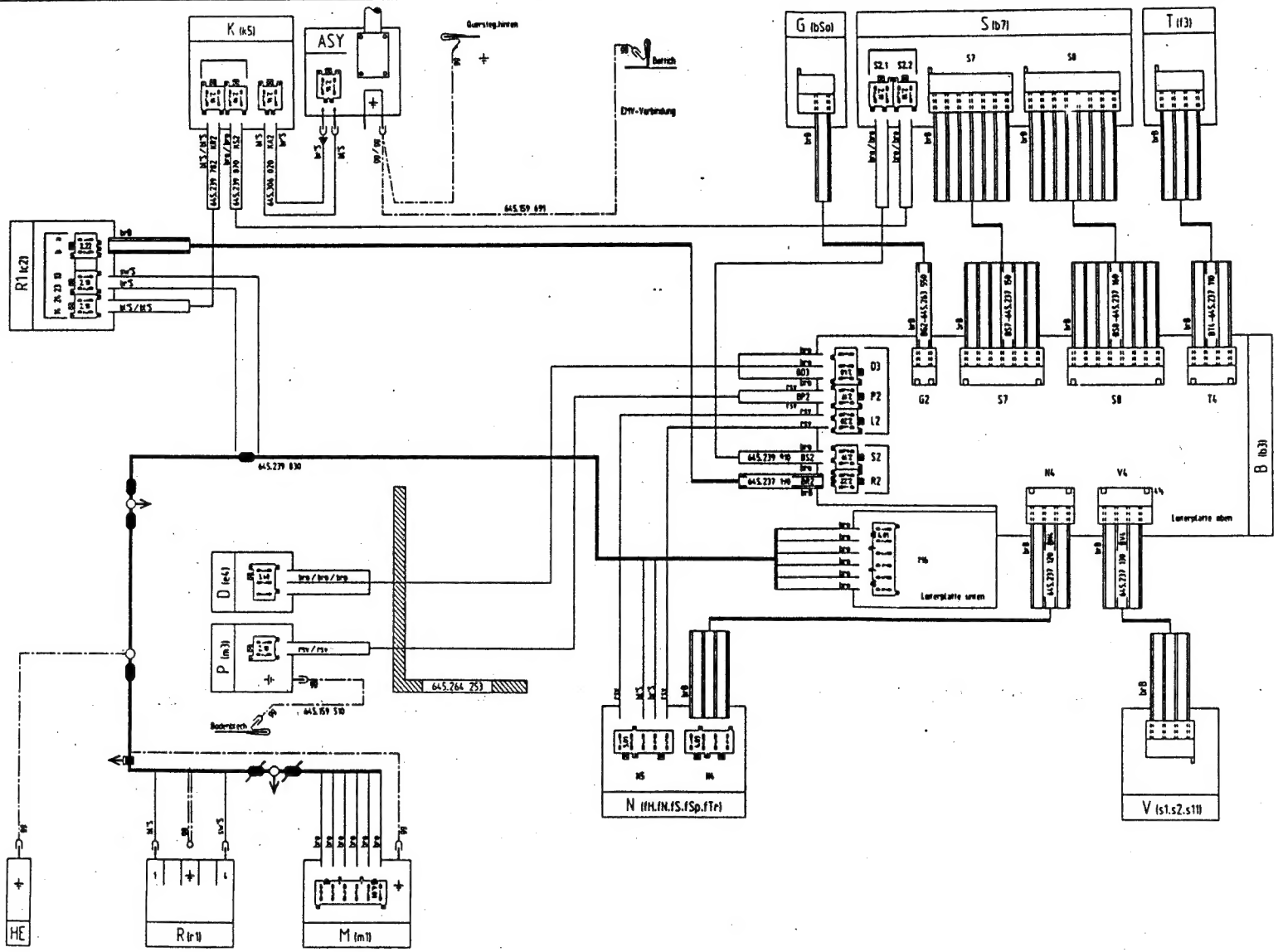

Kurzzeichen	Bezeichnung	Bez. im Stromlaufplan
A	Anschlußgehäuse connection housing Boîtier de raccordement	ASG
B	Programmschaltwerk PGS Programmateur	b3
C	Drehwahlschalter Selection swich Sélecteur rotatif	b7
D	Dosierkombination The dispenser Bac doseur detergent	s7, s8
D	Türverriegelung Door lock Verrouillage de porte	e4
E	Einlaßventil Inlet valve Electrovanne ADM	s11
E	Elektronik Electronic Electronique	mE
F	PAA + SZV + Déroulem. Progr. + Dépari Dif.	
G	Mehrwasserschalter Additional water leel swich Inter spec. niv.	bso
H	Lampenmodul Lamp unit Module lampe	S/b7
HE	Haupterde Main earth Terre centrale	
HS	Hauptschalter Main switch Inter princip.	b53
K	Kondensator Condensor Condensateur	k1, k5
L	Schwimmerschalter Float switch Inter flotteur	f16
L	Sicherheitsdruckwächter Safety level pressure switch Pressostat securite	fS
M	Motor Moteurs	m8
N	Druckwächter Pressure switch Pressostat	fN
P	Pumpe Pump Pompe	m3
Q	Aqua-Control	s 20
R	Heizung, Heizungsrelais Heating, Heating relay Resistance, relais chauffage	r1, c2
S	Drucktastenschalter Pressure switch Clavier	b7
T	Thermostate Thermostat Thermostat	f8, f9, f10
U	Summer Buzzer Avertisseur sonore	s17
V	Ventile, allg. Valves E-Vanne, gen.	s1, s2, s9, s11
W	Wasserweiche Water diverter Devateur d'eau	a, b
Y	SZV (mech.) SZV (mechanical) Depari dif. mec.	b13
Z	Türschalter	b6
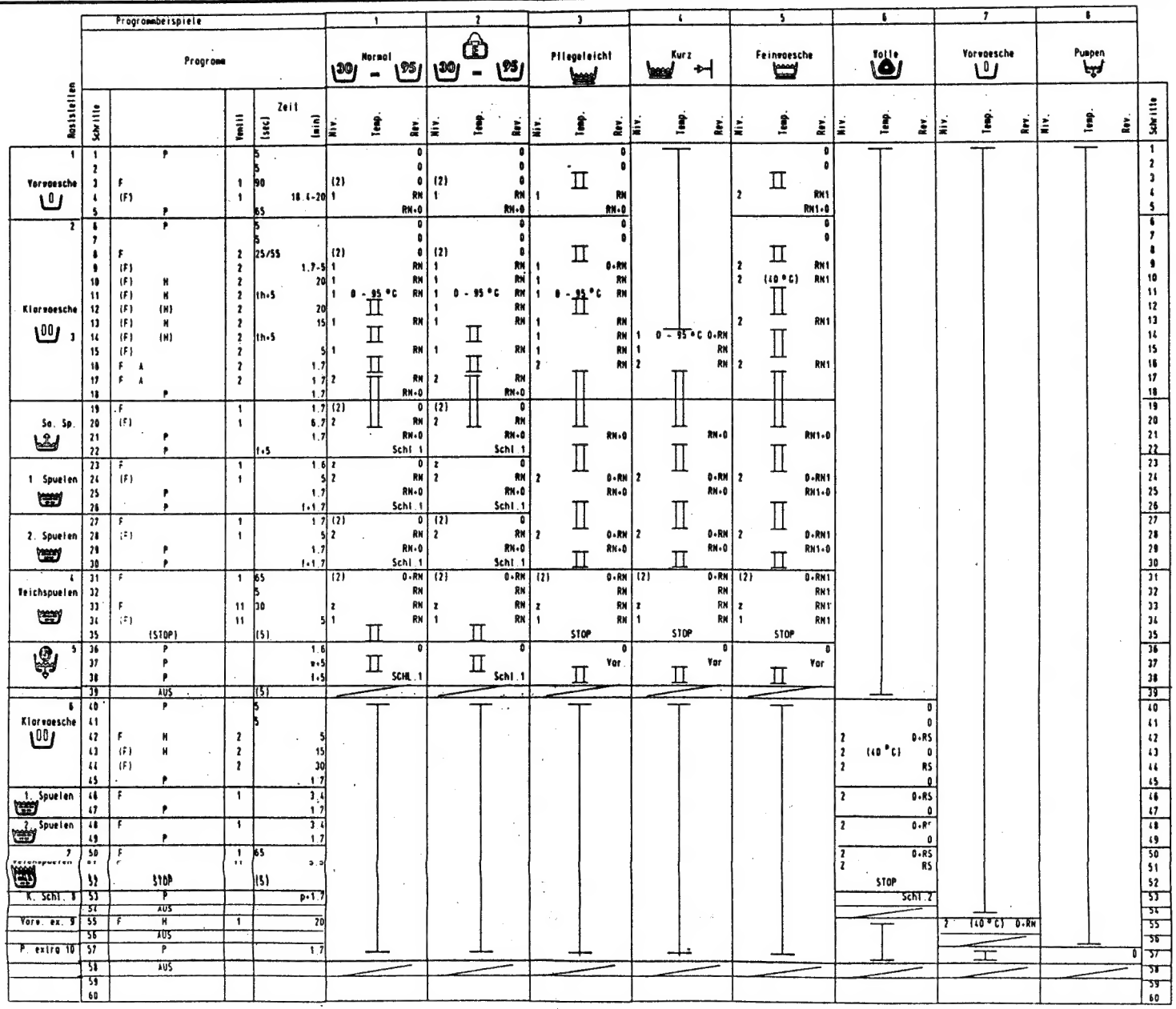
Waschautomaten
Washing machines
Lave - linge
Funktionsplan Nr. 645 290 140
Function Chart
Schéma de déroulement pas à pas